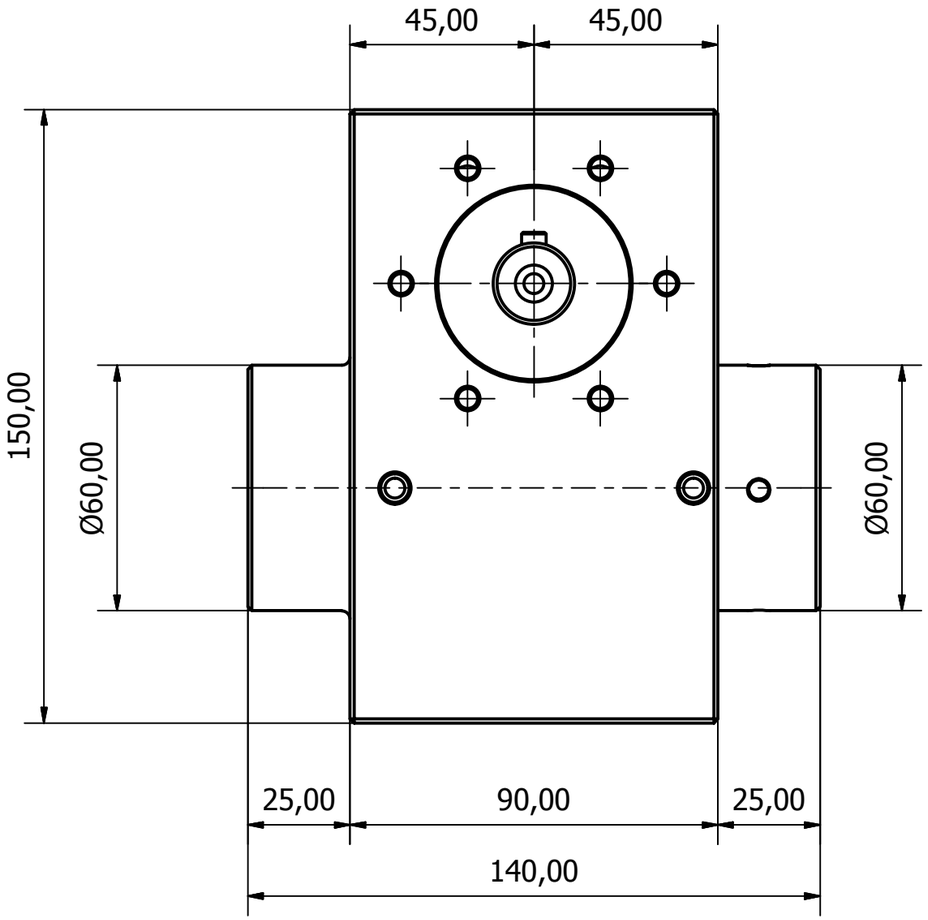
45,00
45,00
150,00
Ø60,00
Ø60,00
25,00
90,00
25,00
140,00

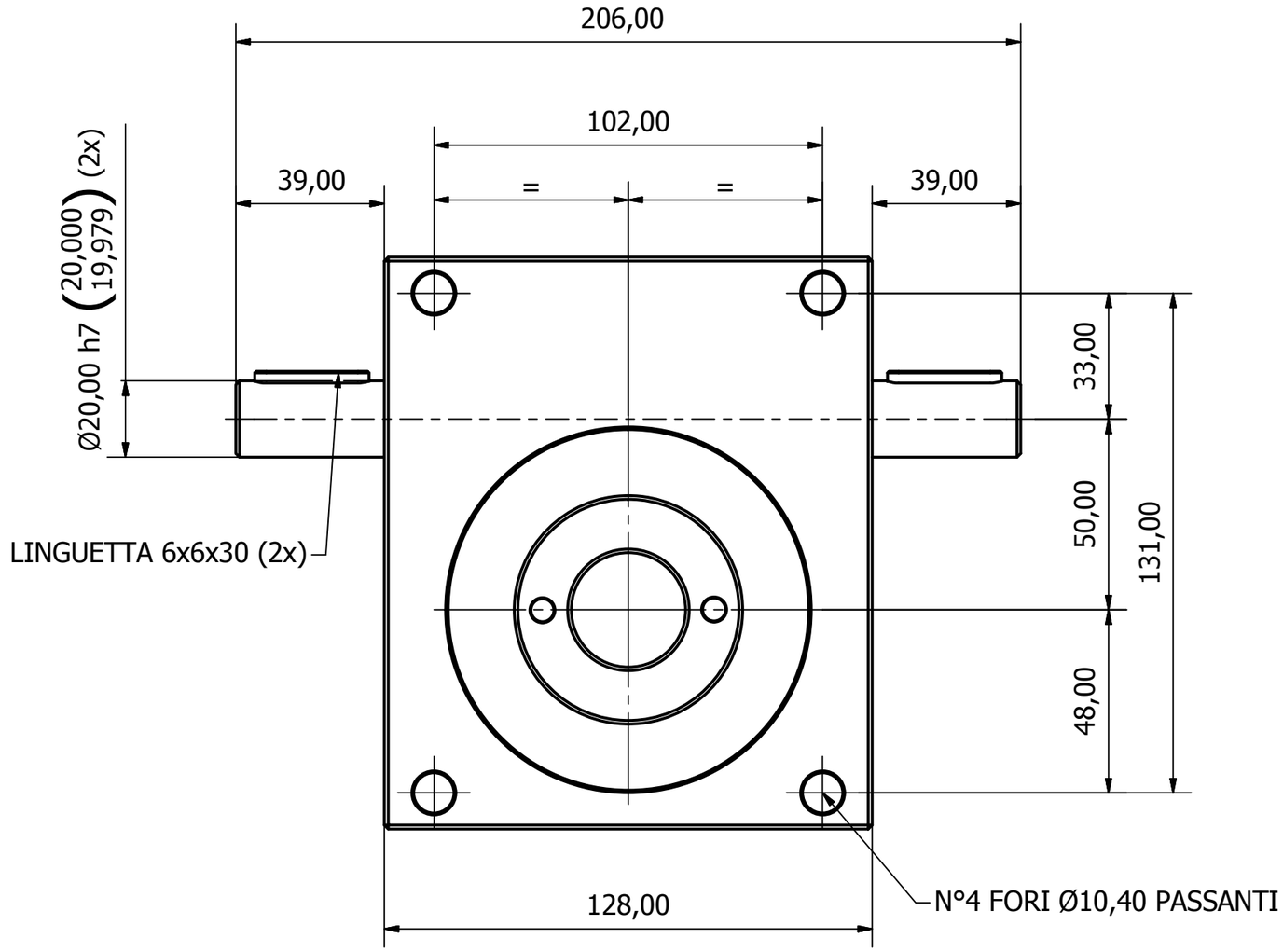
206,00
102,00
39,00
=
=
39,00
Ø20,00 h7 (20,000 / 19,979) (2x)
LINGUETTA 6x6x30 (2x)
33,00
50,00
48,00
131,00
128,00
N°4 FORI Ø10,40 PASSANTI